サッポロ不動産開発株式会社　会社組織図
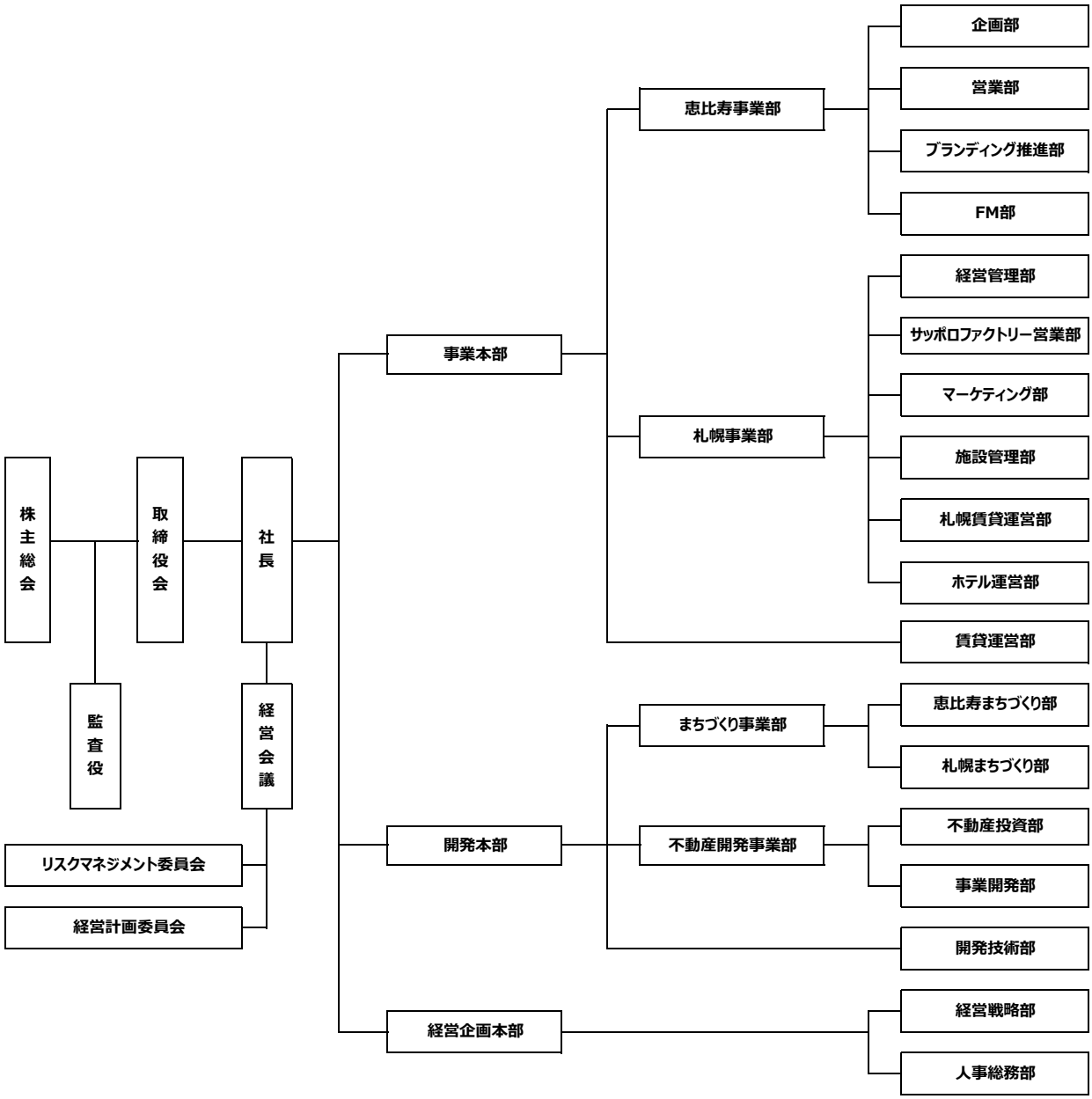
2018年3月29日付